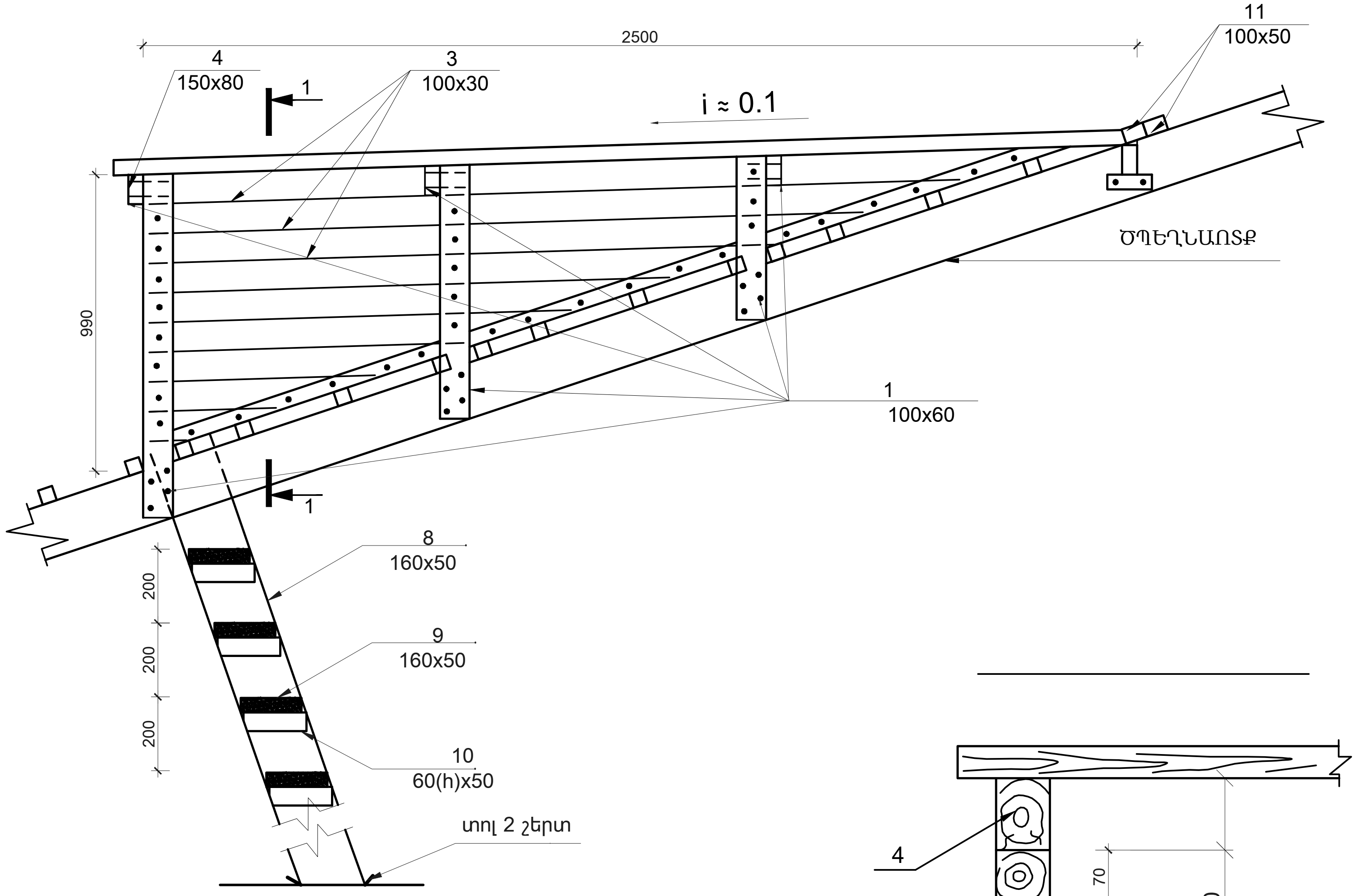

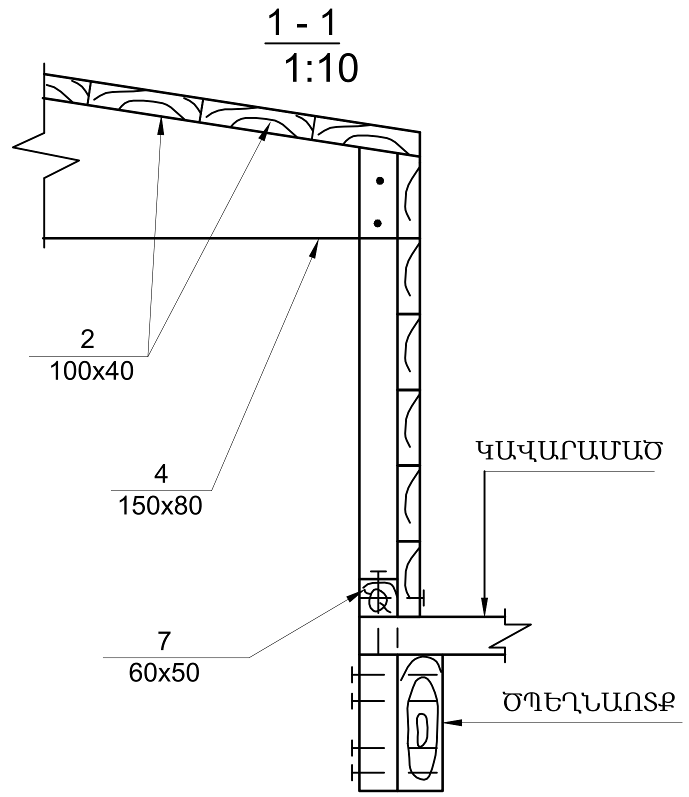

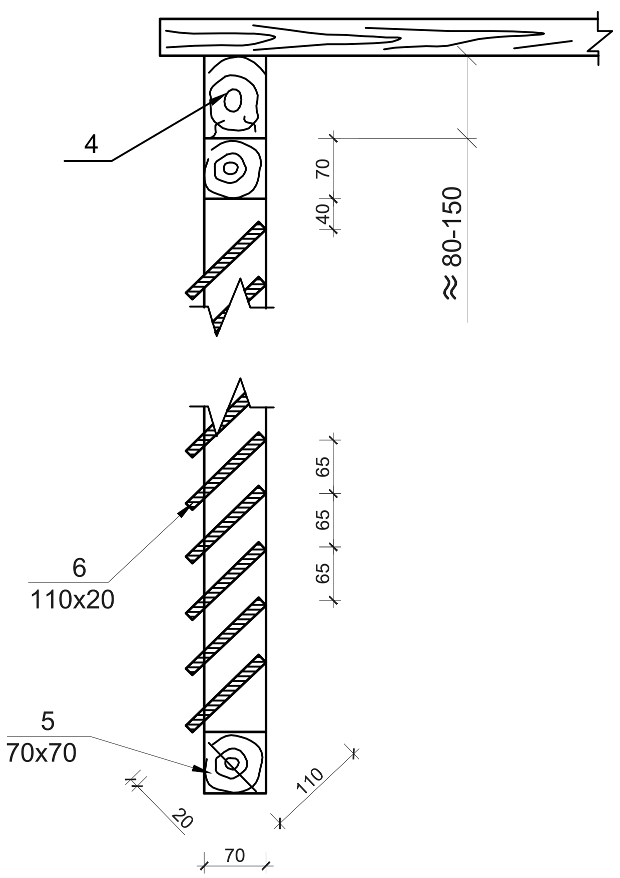

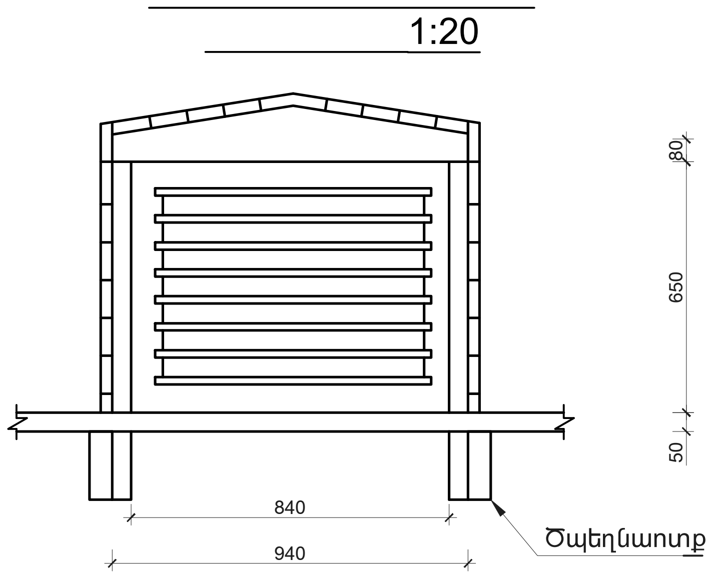

				>	
		>	>		3
1		60	100	4	0.024
2		100	40	25	0.100
3		30	100	17.5	0.053
4		70	150	1	0.01
5		70	70	3	0.015
6		20	110	6	0.013
7		60	50	7	0.021
8		50	160	3	0.024
9		40	160	5	0.032
10		60	50	1.6	0.005
11		50	100	2.5	0.013
					0.334

1. _ :
2. :
3. 8, 9 :

		.	
	t=0.5		5.680

ԾՐԱԳՐԻ ԱՌԱՋԱԴՐԱՆՔ՝ TAT-05			ԱԲՈՎՅԱՆԻ ՄԱՆԿԱՊԱՐՏԵԶԻ ԿԱՌՈՒՑՈՒՄ		
ՆԱԽԱԳԾ.	Տ. ԱՂԱՍԱՐՅԱՆ		ՃԱՐՏԱՐԱՊԵՏԱԿԱՆ ԼՈՒԾՈՒՄՆԵՐ	ՓՈՒԼ	ԹԵՐԹ	ԹԵՐԹԵՐ
ՆԱԽԱԳԾ.	Թ. ՀՄԱՅԱԿՅԱՆ			ԱՆ	ΔL-28	34
ՆԳՃ	Գ. ՀՈՎՀԱՆՆԻՍՅԱՆ		ՏԱՆԻՔԻ ԵՐԴԻԿ	ԻՆՏԵՐ էներգիա ՍՊԸ	
ՊԱՇՏՈՆ	ԱԶԳԱՆՈՒՆ	ՍՏՈՐԱԳՐ.			